Installations- och bruksanvisning

Tippficka med bultförband
5970x2835 (6x3m)

408125 (sv) 10-2026

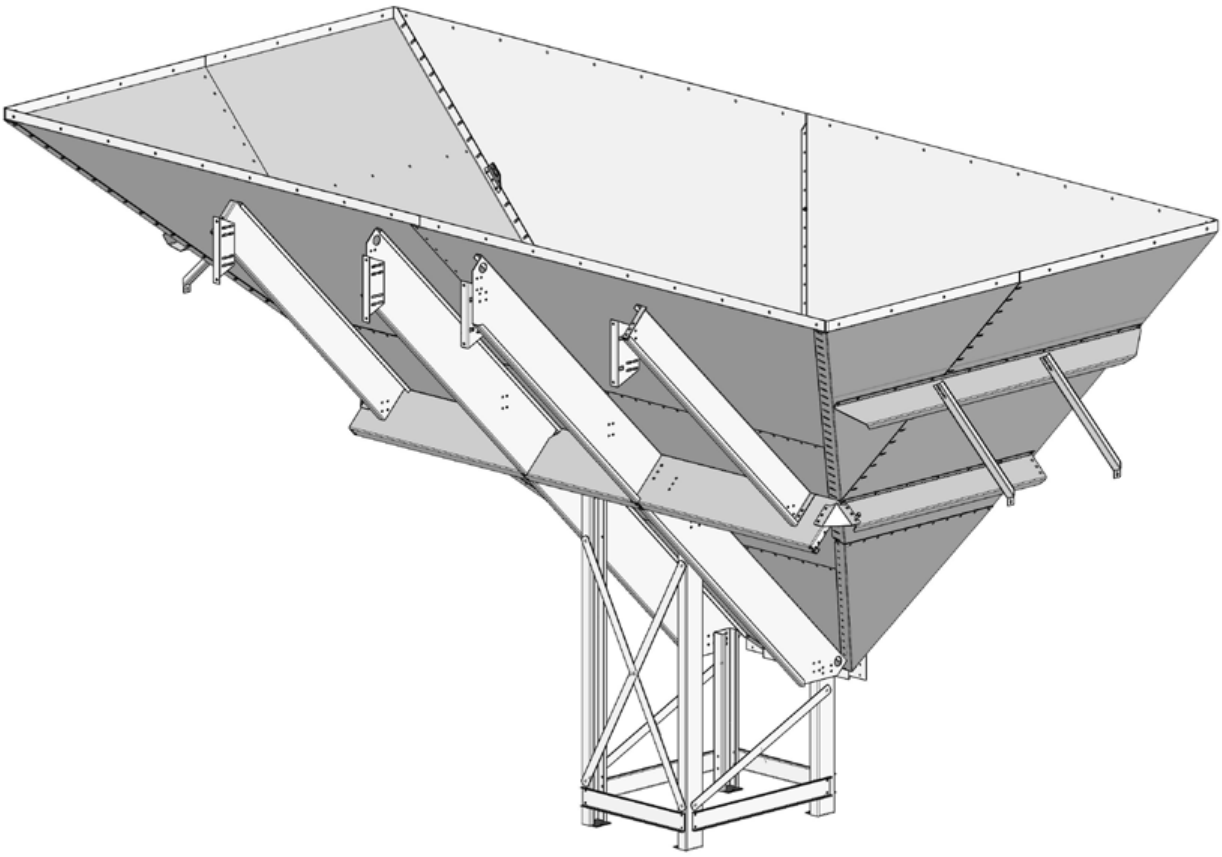

You'll see the difference

antti.fi

INNEHÅLL

Tippficka med bultförband 3
Grop för tippfickan (fundament) 4
Reservdelsritning 6
Hopmontering 8

EU Försäkran om överensstämmelse 13

Läs noggrant igenom dessa installations- och bruksanvisningar innan du installerar tippfickan med bultförband och tar den i bruk

Säkerhet

Följ de lokala arbetssäkerhetsbestämmelserna.

Lägg märke till under monteringen, att plåtarna är stora och tunga. Det krävs minst två montörer och det rekommenderas att använda en kran. Monteringen kan utföras med vanliga verktyg.

Den färdigmonterade tippfickan lyfts med fyra kedjor. Då är den enkel att sätta på plats i en tippgrop av betong.

Tippficka med bultförband

Tippfickan med bultförband är avsedd för en spannmålstork med 3.0 meter långa siloelement. Då passar tippfickan ihop med fördelningen av element och fundamentet är enk eller 3.0elt att bygga. Till tippfickan kan med hjälp av en spetsdel kopplas en förhöjd elevator av modell A eller E, Under monteringen ska man lägga märke till elevatormodellen och stödbenens höjdinställning.

Förpackningsbild 6x3

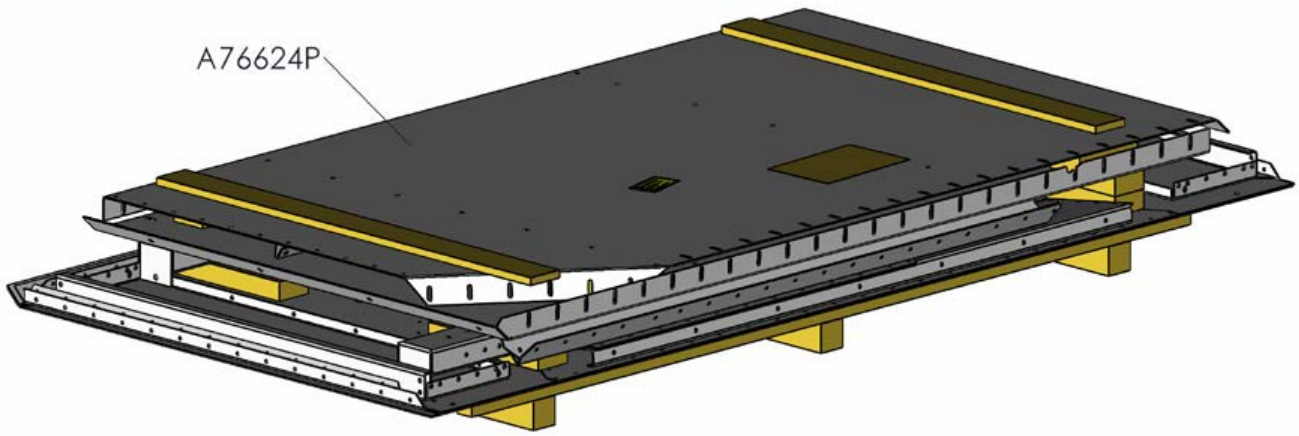

Grop för tippfickan (fundament)

Tippfickan med bultförband är planerad för att installeras i en grop för tippfickan av betong. Då man planerar gropen, ska man också planera gångöppningar under tippfickan för att luften ska växla under fickan. På det sättet hämmas också korrosion av delarna i järn.
Tippfickan är försedd några regleringsmöjligheter som hjälper dig att passa den in i gropar som avviker något från de nominella måtten.
Fäst fickan med kilankare vid sin övre kant eller svetsa den fast vid fästplattorna inbäddade i betongen. Fäst stödbenen
vid bottnen med kilankare eller genom att svetsa dem fast i fästplattorna.
Tippfickans stödben måste stå på ett horisontellt underlag. Vid behov ställ in med hjälp av t.ex. skivbitar.
För specialbruk ska man bygga en tillräckligt robust ram kring tippfickans övre kant och förse den med stödben för överföring av belastningen till underlaget. Man ska stödja den bakre sidan (upprätt vägg). Om fundamentet har gjorts av betong, utsätts den inte för böjning.

Öppning i fundamentet för anslutning av elevatorn.

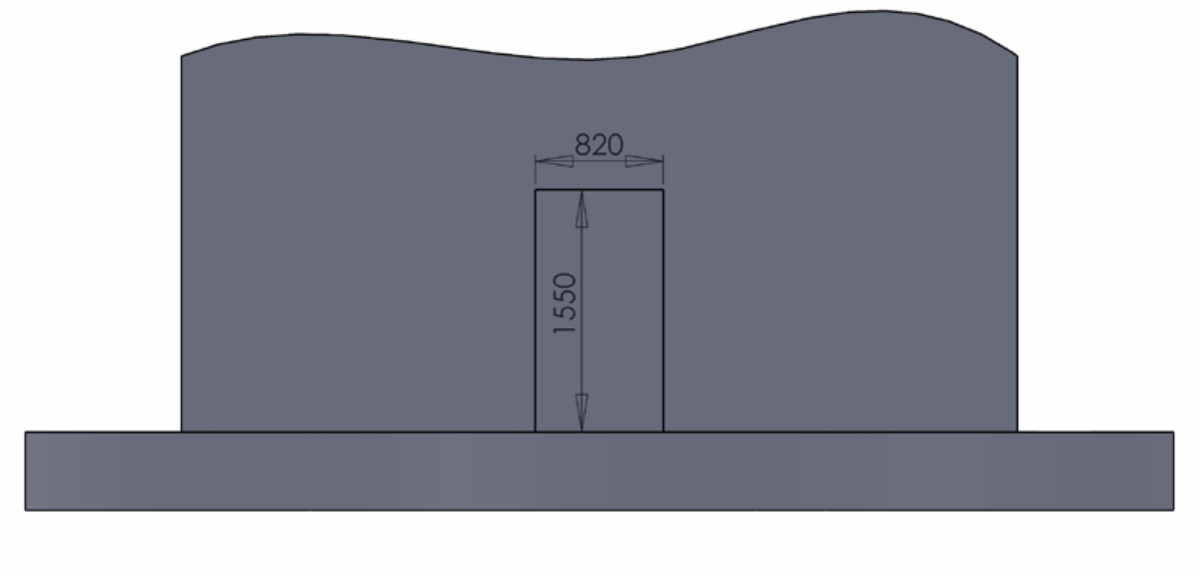

Dimensionering av fundamentet och tippfickans justeringsreserv.

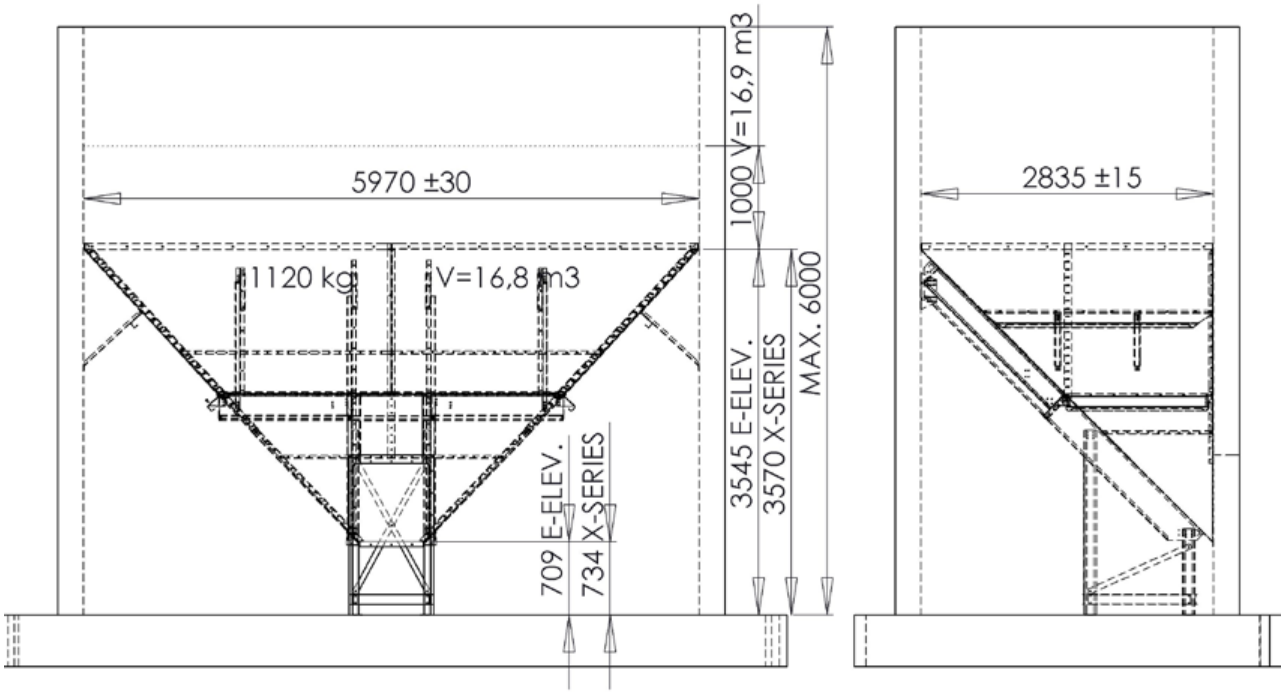

Balkfördelning 3x gångtrallen

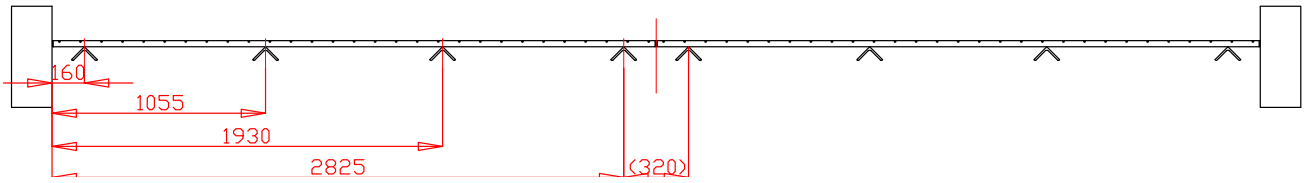

Reservdelsritning

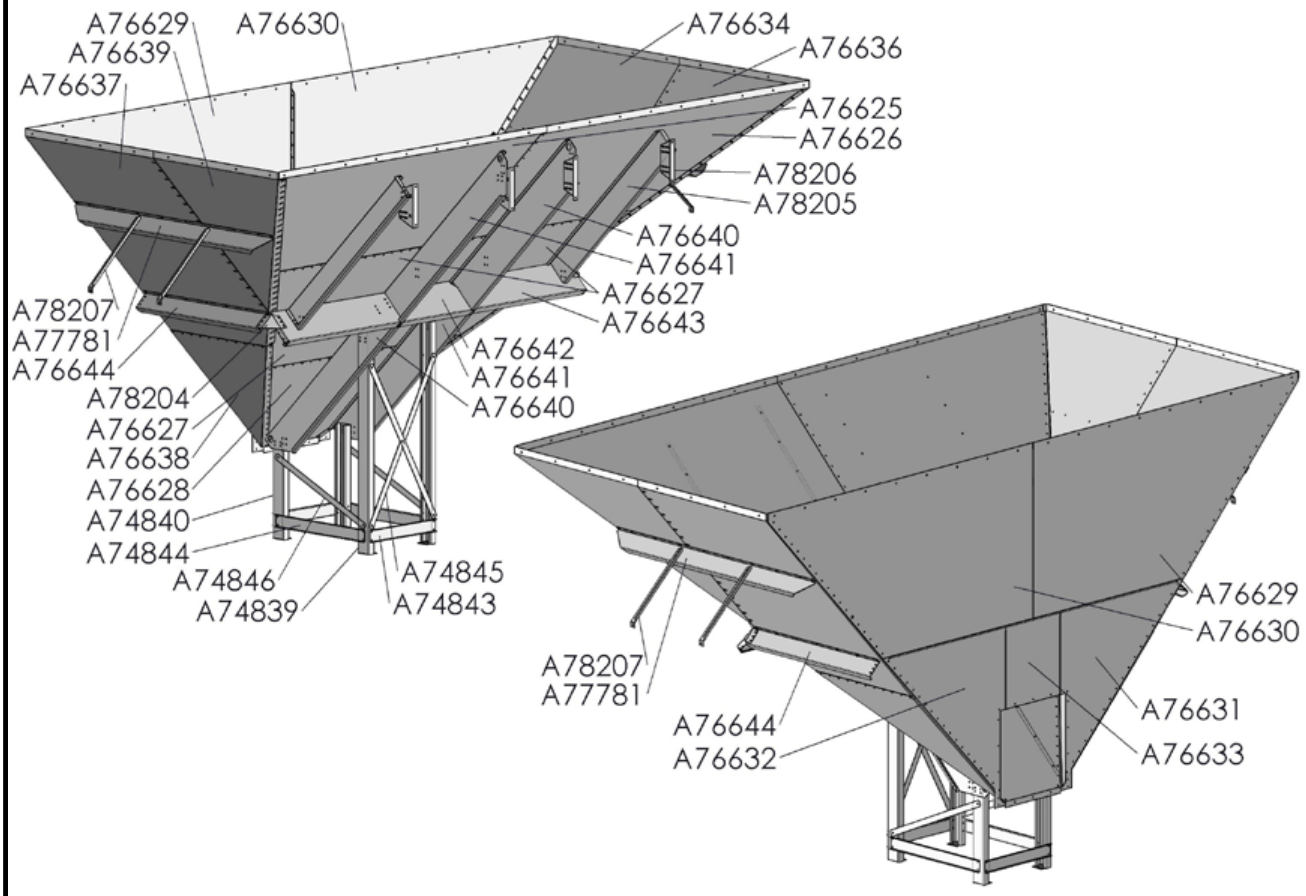

Artikelnummer	Benämning	Antal	Vikt
503017	LYFTÖGLA FÖR TORKPANNA 15KN PL4X150X160 30DEG	4	0,48
A76625	TIPPFICKA MED BULTFÖRBAND PLÅ1 M21	1	89,24
A76626	TIPPFICKA MED BULTFÖRBAND PLÅ2 M21	1	89,15
A76627	TIPPFICKA MED BULTFÖRBAND PLÅ3 M21	2	55,2
A76628	TIPPFICKA MED BULTFÖRBAND PLÅ4 M21	1	40,08
A76629	TIPPFICKA MED BULTFÖRBAND PLÅ5 M21	1	83,14
A76630	TIPPFICKA MED BULTFÖRBAND PLÅ6 M21	1	83,14
A76631	TIPPFICKA MED BULTFÖRBAND PLÅ7 M21	1	24,22
A76632	TIPPFICKA MED BULTFÖRBAND PLÅ8 M21	1	24,22
A76633	TIPPFICKA MED BULTFÖRBAND PLÅ9 M21	1	11,26
A76634	TIPPFICKA MED BULTFÖRBAND PLÅ10 M21	1	85,86
A76635	TIPPFICKA MED BULTFÖRBAND PLÅ11 M21	1	23,24
A76636	TIPPFICKA MED BULTFÖRBAND PLÅ12 M21	1	40,28
A76637	TIPPFICKA MED BULTFÖRBAND PLÅ13 M21	1	85,86
A76638	TIPPFICKA MED BULTFÖRBAND PLÅ14 M21	1	23,24
A76639	TIPPFICKA MED BULTFÖRBAND PLÅ15 M21	1	40,28
A76640	TIPPFICKA MED BULTFÖRBAND FÖRSTYVNING1 M21	2	17,71
A76641	TIPPFICKA MED BULTFÖRBAND FÖRSTYVNING2 M21	2	17,71
A76642	TIPPFICKA MED BULTFÖRBAND HORISONTALSTÖD1 M21	1	7,84
A76643	TIPPFICKA MED BULTFÖRBAND HORISONTALSTÖD2 M21	2	12,93
A76644	TIPPFICKA MED BULTFÖRBAND HORISONTALSTÖD3 M21	2	9,52
A74839	TIPPFICKA MED BULTFÖRBAND STÖDBEN1 M13	2	11,83
A74840	TIPPFICKA MED BULTFÖRBAND STÖDBEN2 M13	2	5,54
A74843	TIPPFICKA MED BULTFÖRBAND BENSTÖD1 M13	2	2,24
A74844	TIPPFICKA MED BULTFÖRBAND BENSTÖD2 M13	2	3,04
A74845	TIPPFICKA MED BULTFÖRBAND DIAGONALSTÖD M13	2	1,75
A74846	TIPPFICKA MED BULTFÖRBAND DIAGONALSTÖD2 M13	2	1,28
A77781	TIPPFICKA MED BULTFÖRBAND FÖRSTYVNING 3X6	2	12,89
A78204	TIPPFICKA MED BULTFÖRBAND HÖRNSTÖD 3X6	2	1,89
A78205	TIPPFICKA MED BULTFÖRBAND STÖDBALK 3X6	2	13,68
A78206	TIPPFICKA MED BULTFÖRBAND VÄGGFÄSTE 1 6X3	4	1,55
A78207	TIPPFICKA MED BULTFÖRBAND VÄGGSTÖD 2 6X3	4	3,83
800271	TÄTNINGSMASSA/LIM GRÅ 290 ML SOUDAL Fix ALL Flexi	3	
131004	KILANKARE KA 12X100 ZN	68	
104259	SKRUV INSEX KULLRIG ZN 10.9 10X20 AM ISO 7380-1	420	
110540	MUTTER M8 ZN 8 DIN934	80	
107910	SKRUV LÅ ZN M 8X16 DIN603 8.8	80	
111562	BRICKA ZN D28/D9X3 DIN440R	50	
102270	FLÄNSSKRUV 6K 10X25 ZN 8.8 DIN 6921	110	
102273	FLÄNSMUTTER M10 ZN 8 DIN 6923	530	
111563	ALUSLAATTA KORI M10 D34/D11X3 DIN440R ZN	100	

Hopmontering

Monteringsplatsen ska vara jämn och stadig. Monteringen utförs utan tätningsmaterial. Tätningen utförs sist efter att tipppfickan har installerats på plats.
Det rekommenderas att använda 3 st. träbalkar på 50x100 L=3200 som hjälpmedel vid montering av bultarna.

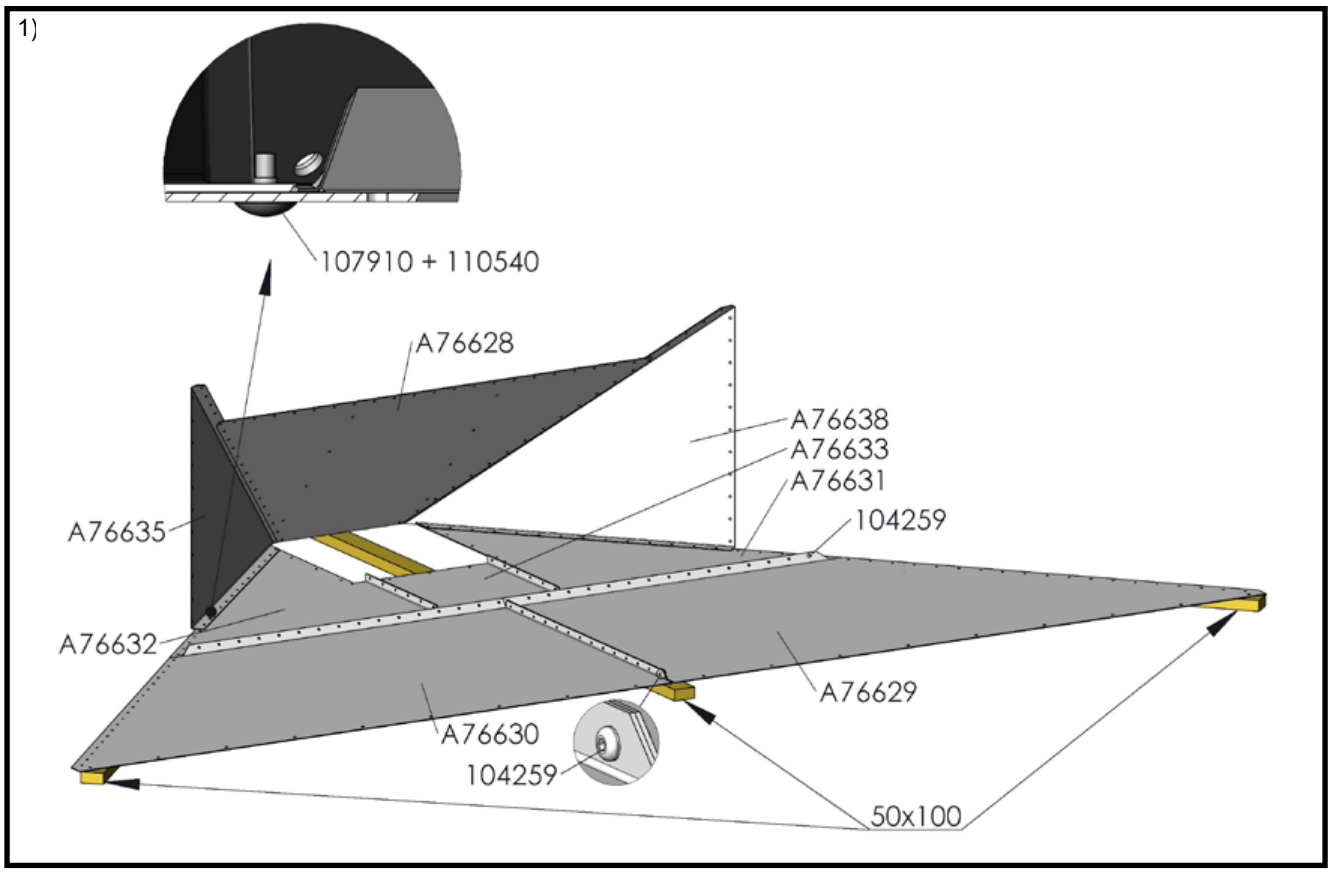

Bild 1): Sätt bultarna med låshuvud så att huvudet pekar utåt (mot betongen). Båtbrickor på avlånga hål. Dra åt alla bultar.

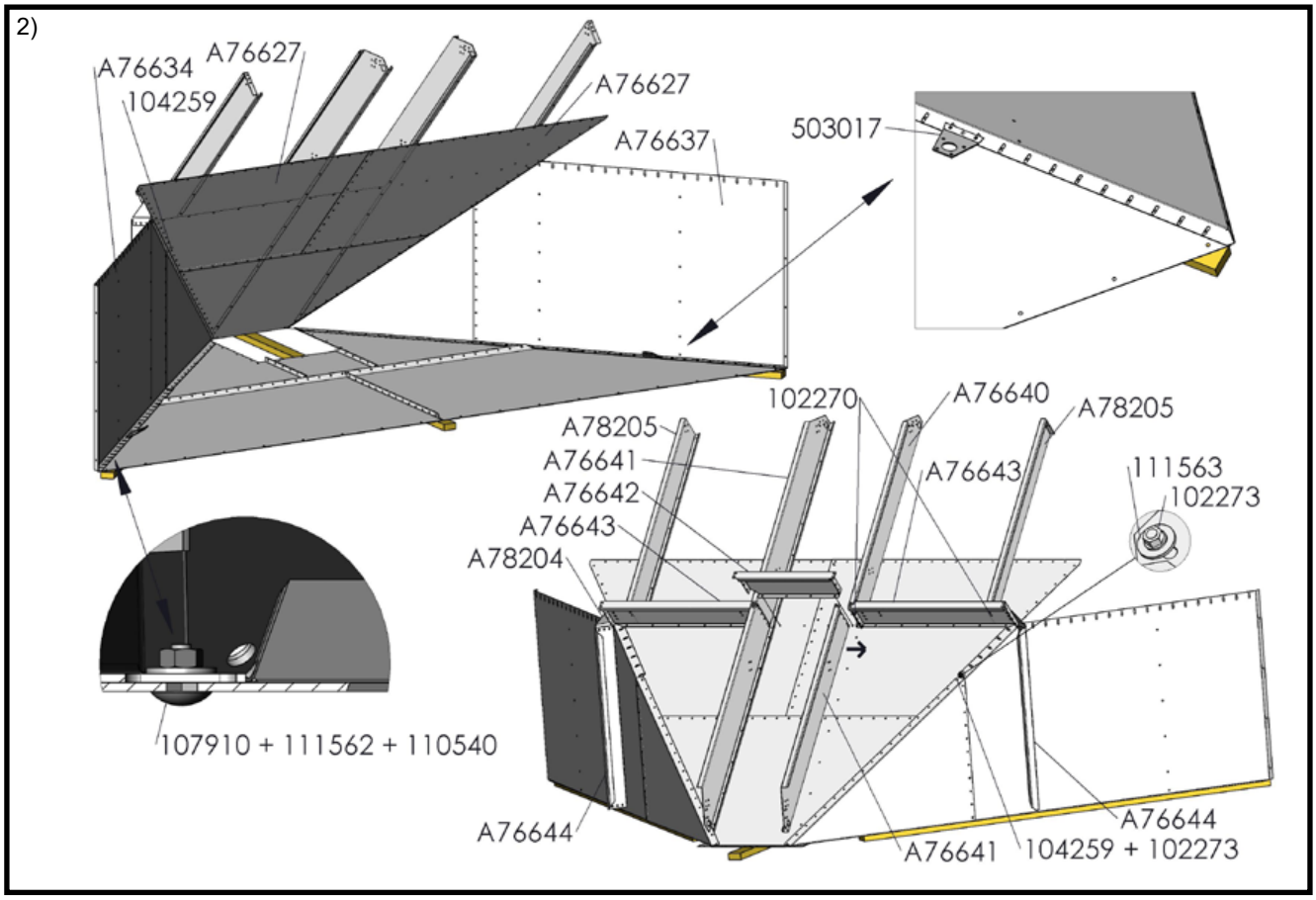

Bild 2): Sätt bultarna med låshuvud så att huvudet pekar utåt (mot betongen). 104259 kullrigt skruvhuvud M10, kupolen vänd inåt. Montera lyftöglorna (4 st.). Lämna förband med avlånga hål lösa (regleringsreserv).

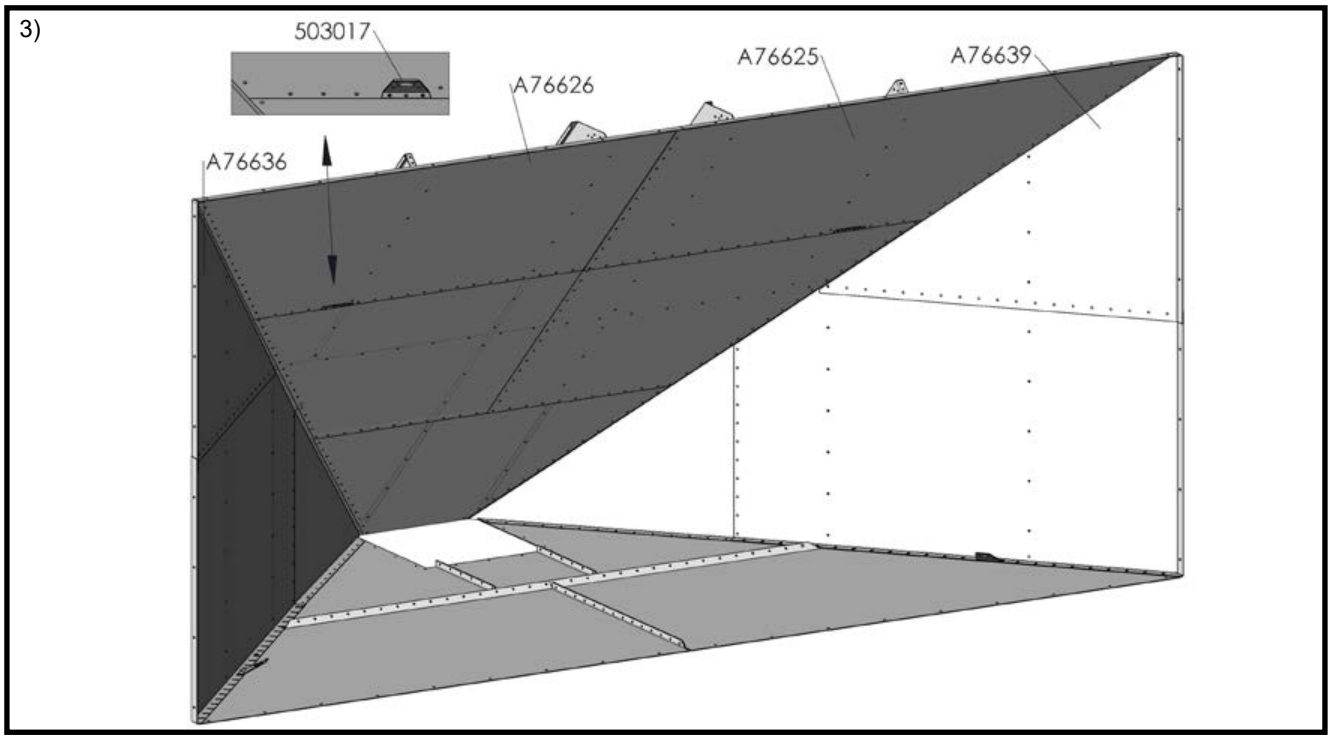

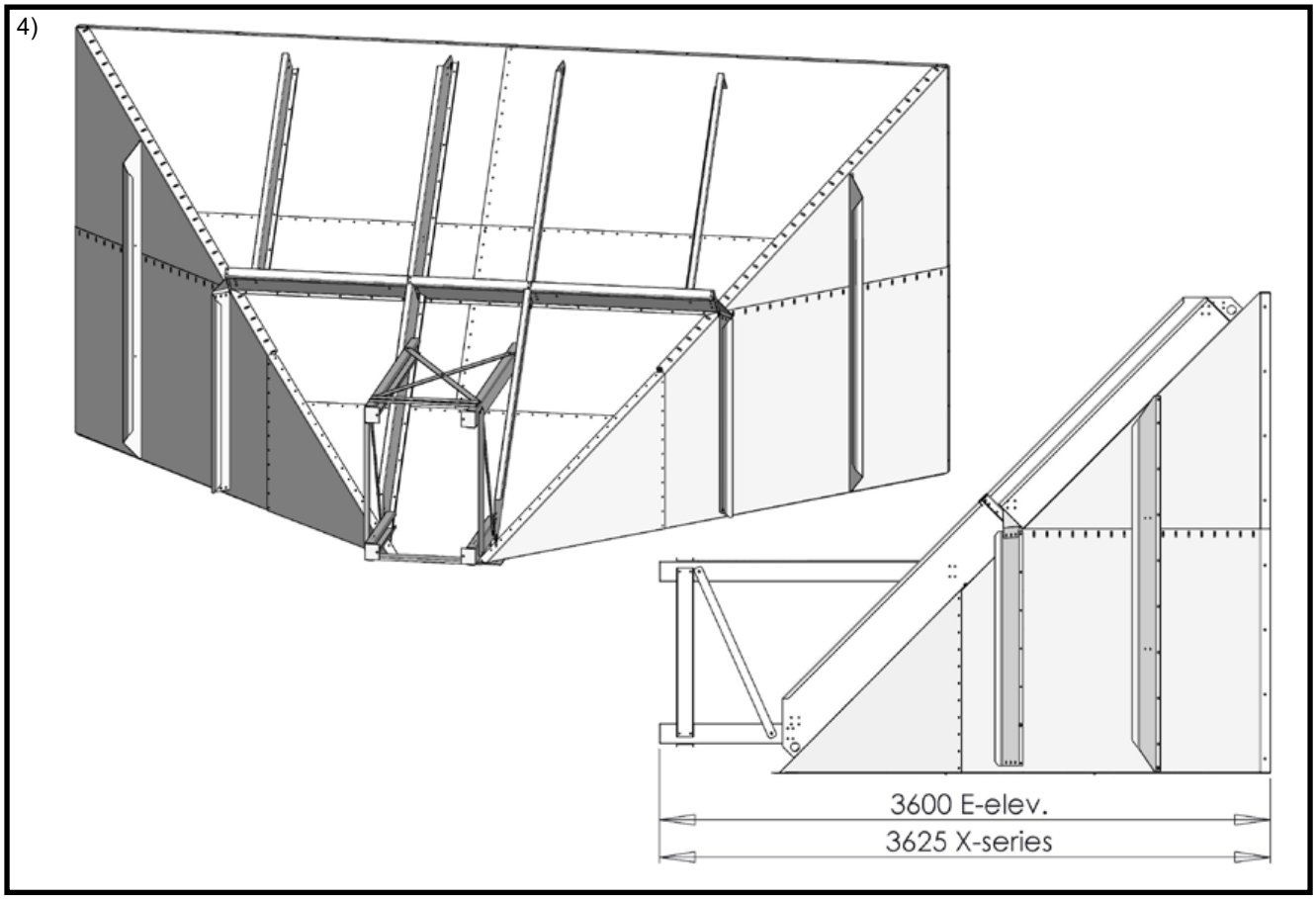

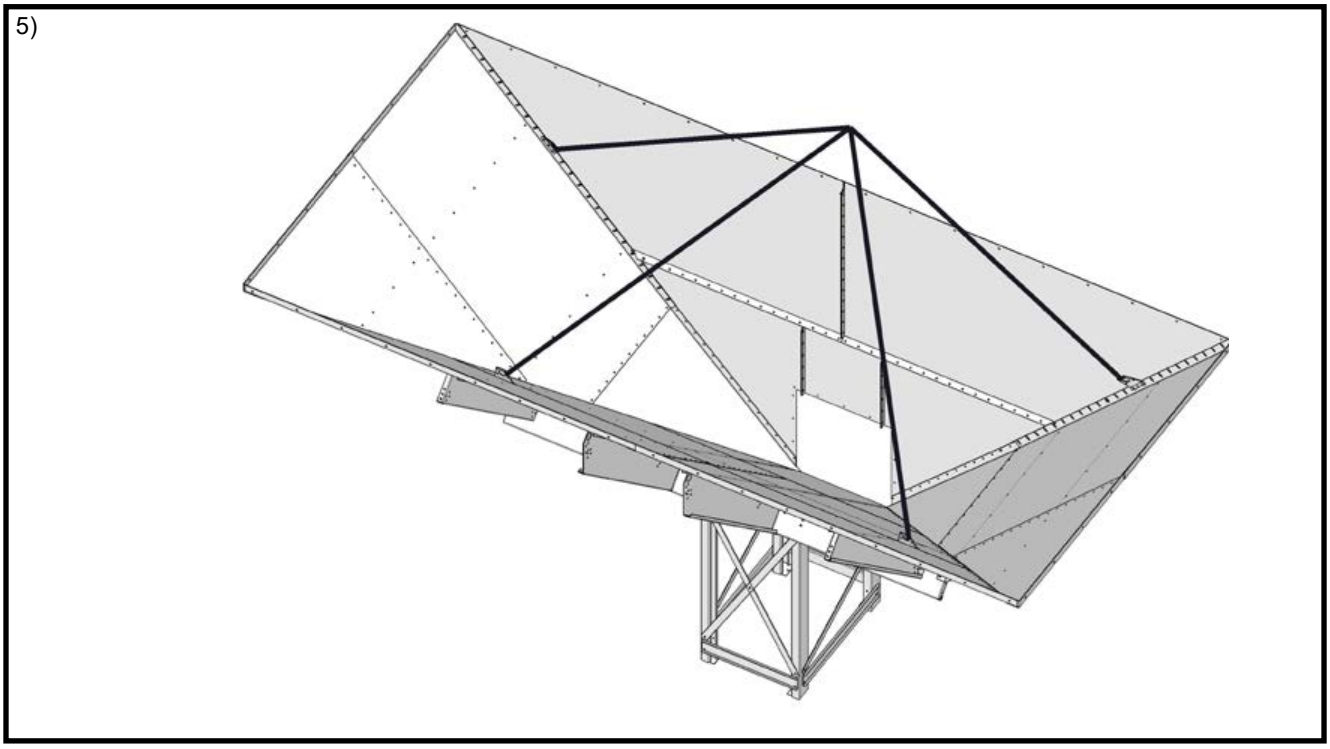

Bild 5): Använd lyftanordningar med tillräcklig kapacitet för installation av tippfickan i tippgropen. Lyftning med fyra kedjor.

6)

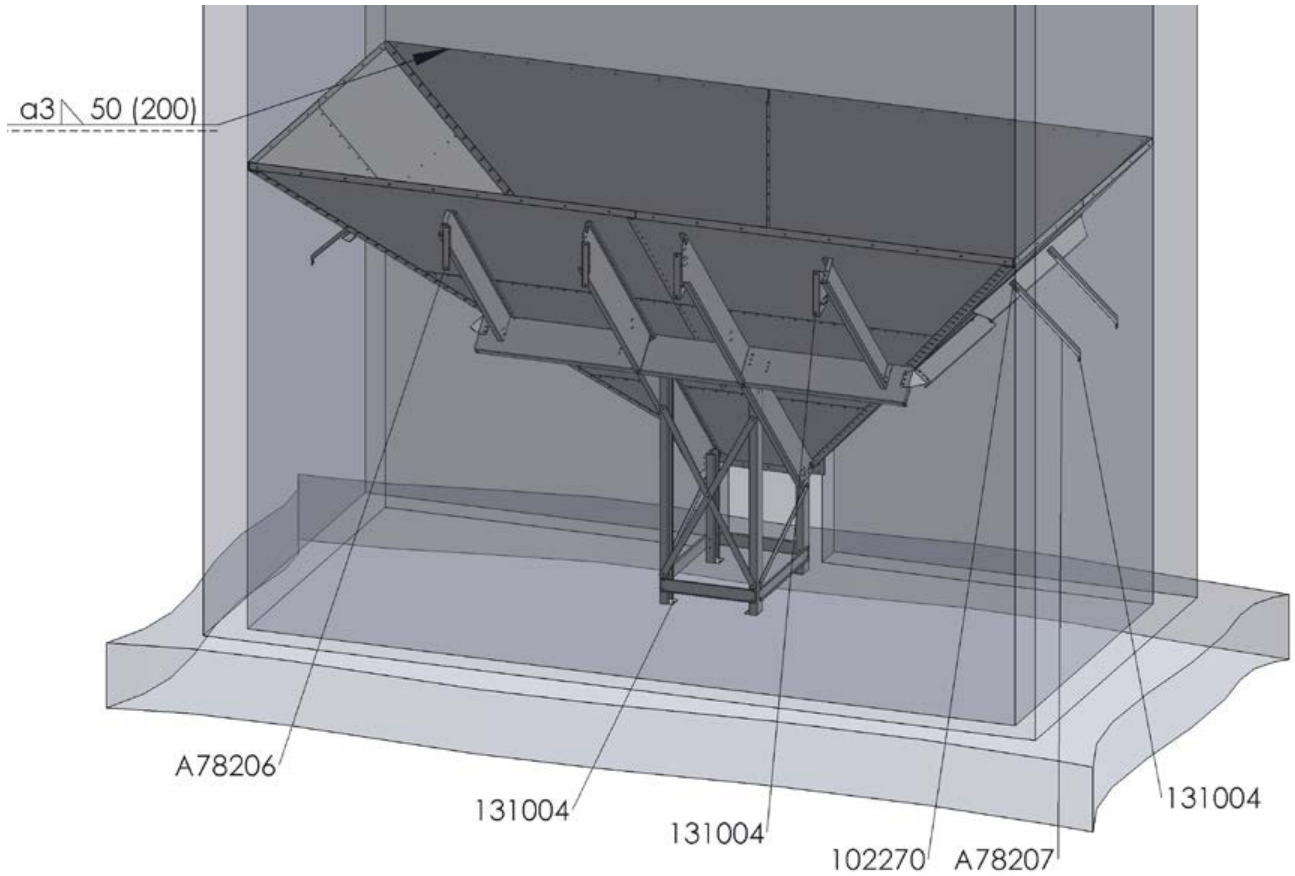

Bild 6): Efter att du har installerat tippfickan vågrätt, kan du fästa stödbenen vid fundamentet med kilankare (131004,M12). Om bultarna i de avlånga hålen är lösa, kan du fäst den övre kanten med kilankare (M12) eller genom att svetsa dem vid fästplattorna i betong. Efter att den övre kanten har fästs, kan bultarna i de avlånga hålen dras åt. Sedan ska man utföra den slutliga tätningen med limmassa. Man ska täta springorna och hörn mellan skivorna, mellanrummet mellan betongen och den övre kanten osv.

Montera de återstående stöden. Montera A78206 på balkarna, tätt mot betongen. Vid behov kan stödet böjas med hjälp av hålet i stödet. Fäst det genom det nedre hålet med ett kilexpansionsankare (131004, M12). Montera stöden A78207 på sidorna och fäst dem i betongen med kilexpansionsankare (131004, M12).

7)

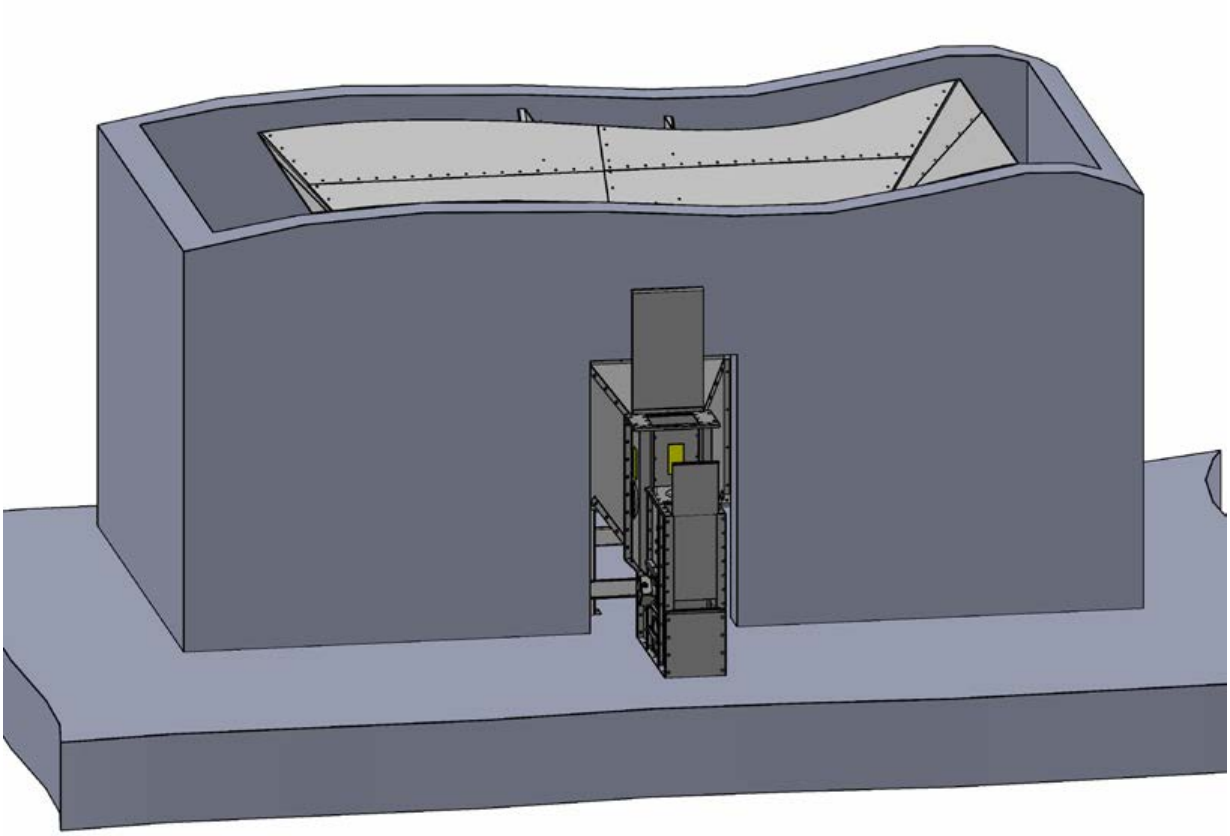

Bild 7): Spetsdelen ska installeras innan elevatorn installeras på plats. Då kan man montera bultarna genom spetsdelen. Vid behov borra hål vid anslutningselens nedre kant.

EU Försäkran om överensstämmelse

ANTTI-TEOLLISUUS OY
Koskentie 89
FI- 25340 KANUNKI; SALO
Tfn: +358 (0)2 7744700

försäkrar att anordningen

TIPPFICKA MED BULTFÖRBAND 6970 x 2835

uppfyller kraven i följande direktiv:

- **maskindirektiv 2006/42/EC**

Salo 02.01.2025

Kalle Isotalo
Verkställande direktör