Asennus- ja käyttöohje

Pultattava kaatoallas
5970x2835 (6x3m)

408125 (fi) 10-2026

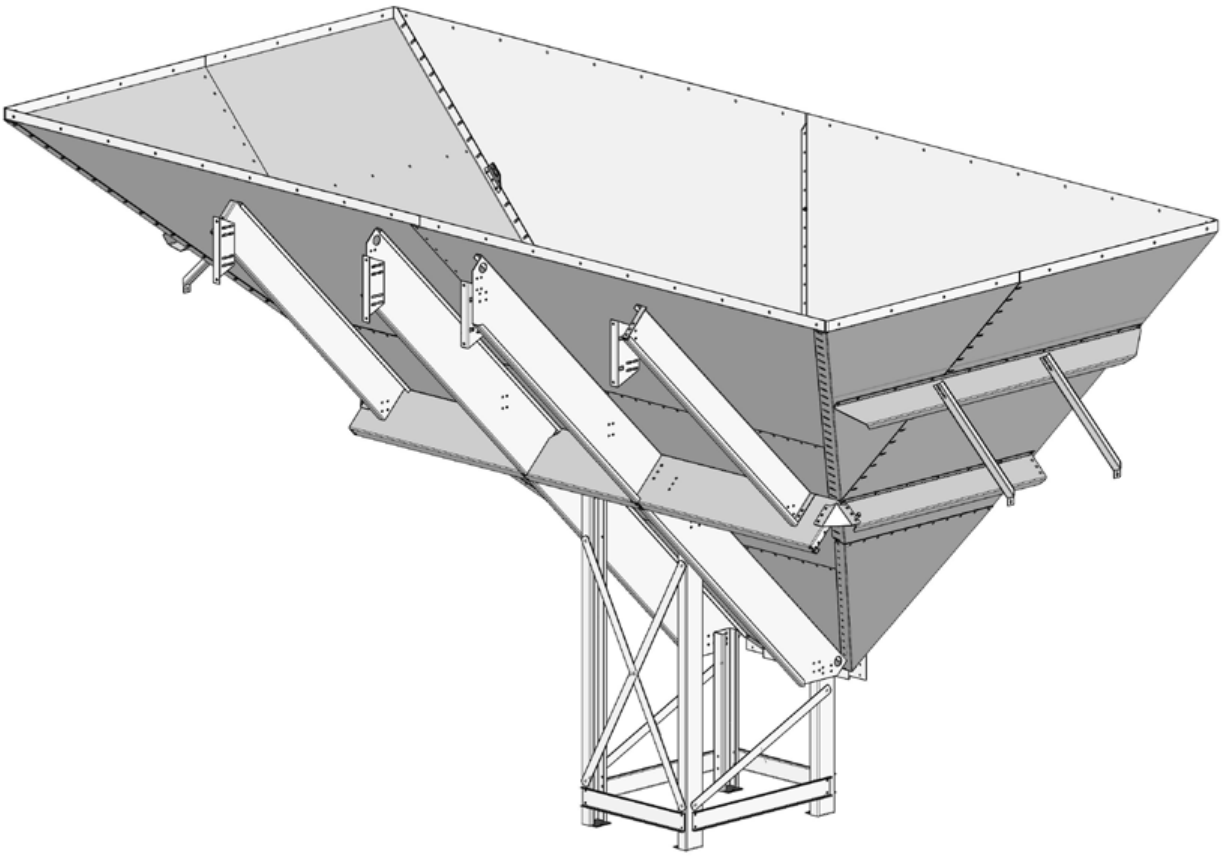

Huomaat kyllä eron

antti.fi

SISÄLLYS

Pultattava kaatoallas 3
Kaatoallasmonttu (perustus)..... 4
Varaosakuva 6
Kokoonpano 8

EY-Vaatimustenmukaisuusvakuutus..... 13

Lue asennus- ja käyttöohjekirja huolellisesti ennen kaatoaltaan asennusta ja käyttöönottoa

Turvallisuus

Noudata paikallisia työturvallisuus määräyksiä.

Kasausta tehtäessä on huomioitava levyjen olevan isoja ja painavia.Vähimmäis-vaatimus on kaksi asentajaa ja hyvänä apuna toimii nosturi. Kasaus onnistuu normaaleilla työkaluilla.

Valmiiksi kasattua kaatoallasta nostetaan neljällä ketjulla, jolloin asentaminen betoniseen kaatomonttuun sujuu helposti.

Pultattava kaatoallas

Pultattava kaatoallas on suunniteltu viljankuivaamoon, jonka siiloelementit ovat 3 metrisiä, jolloin kaatoallas sopii elementtien jakoon, perustuksista saadaan yksinkertaiset. Kaatoaltaaseen voidaan liittää kärkikappaleella korotettu A- tai E-mallin elevaattori. Kasattaessa huomioitava elevaattorin malli, jalkojen korkeus asetus.

Pakkauskuva 6x3

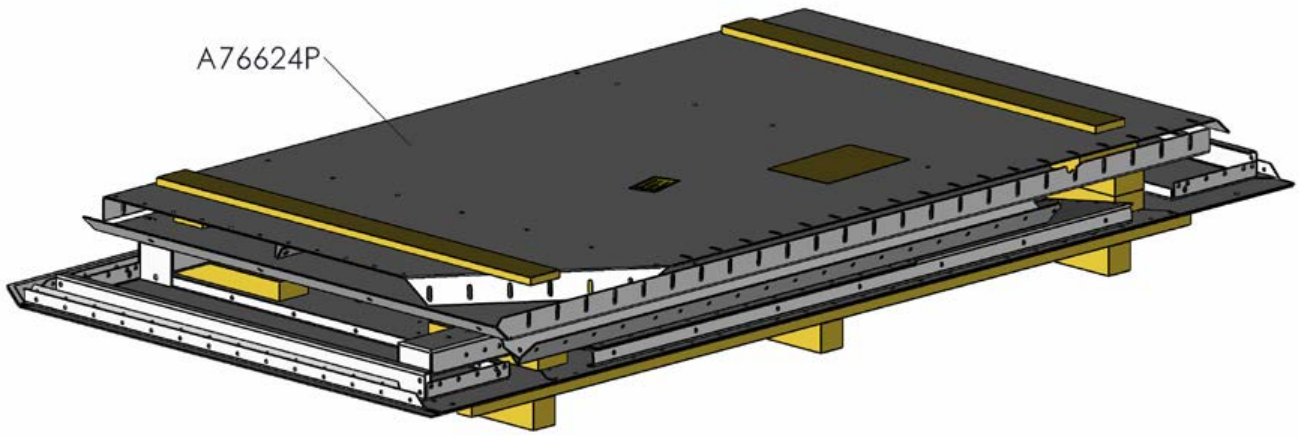

Kaatoallasmonttu (perustus)

Pultattava kaatoallas on suunniteltu asennettavaksi betoniseen kaatoallasmonttuun. Montun tekoa suunnitellessa on hyvä huomioida kulkuaukot kaatoaltaan alle ja samalla saa ilman vaihtumaan, jolloin korroosiota ei muodostu niin helposti rautoihin.
Kaatoaltaassa on säätövaroja, joiden avulla saa kaatoaltaan sopimaan hieman nimellismitoista poikkeaviin monttuihin.
Allas kiinnitetään yläreunasta kiila-ankkureilla tai hitsaamalla betonissa oleviin tartuntalappuihin. Jalat kiinnitetään pohjaan kiila-ankkureilla tai hitsaamalla tartuntalappuihin.
Kaatoaltaan jalat tarvitsee olla suoralla alustalla, tarvittaessa säädetään esim. peltilapuilla.

Erikoiskäytöissä on huomioitava riittävän tukevan rungon tekeminen kaatoaltaan yläreunan ympärille ja jalat, joiden kautta tuodaan kuormat alas. Takareunan (pystysuora seinä) tukeminen on välttämätön, betoniperustuksessa seinä on betonia vasten, jolloin siihen ei tule taivutusta.

Perustuksen aukko elevaattorin liitäntää varten.

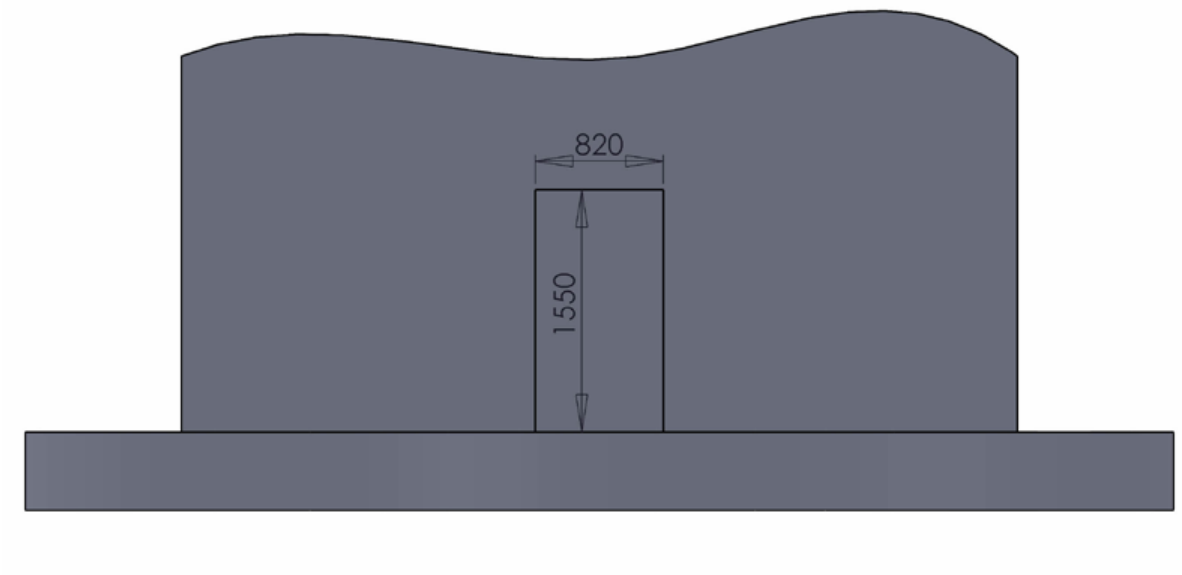

Perustuksen mitoitus ja kaatoaltaan säätövarat.

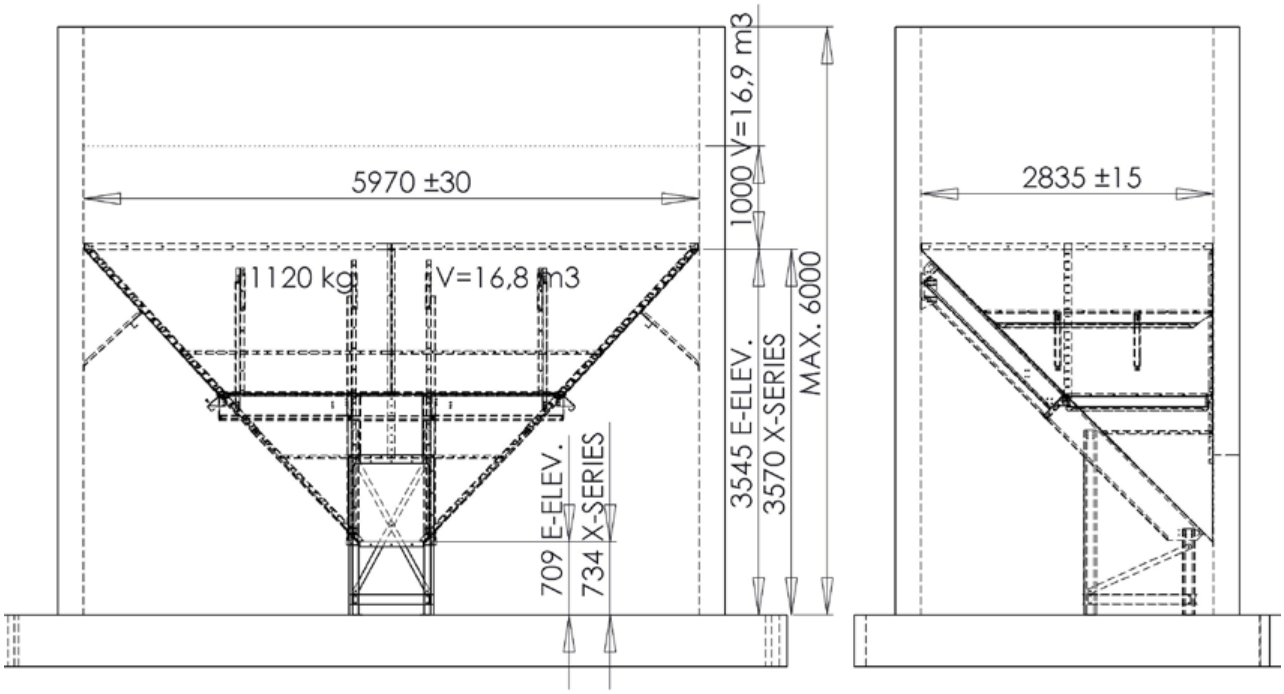

Kävelyritilän palkkijaot

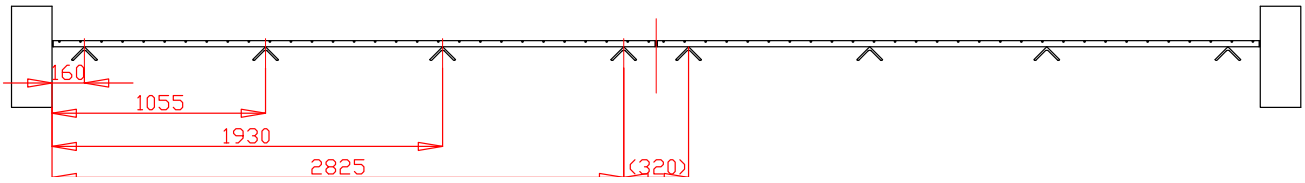

Varaosakuva

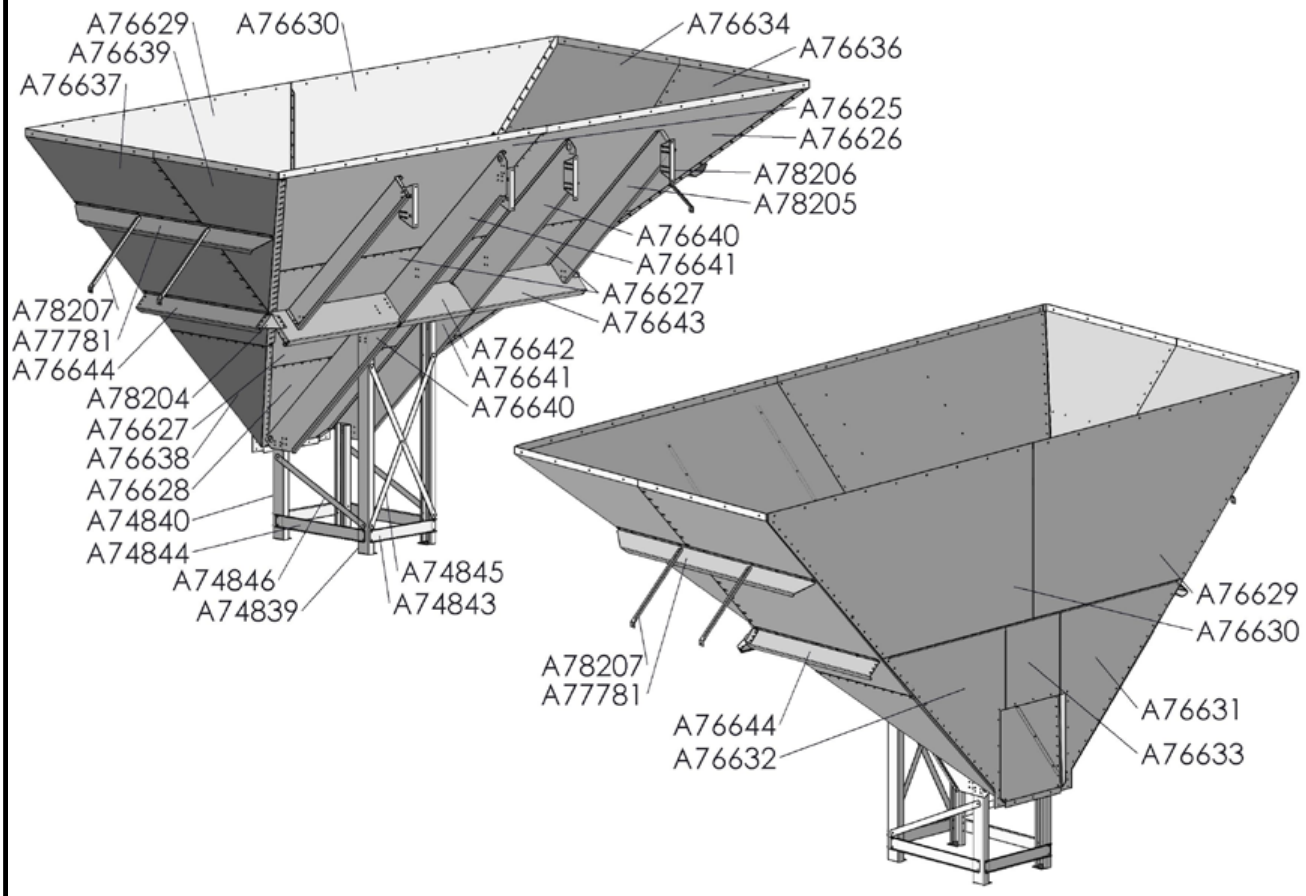

Osa no	Nimi	Kpl	Massa
503017	KUIVUUNI NOSTOKORVA 15KN PL4X150X160 30DEG	4	0,48
A76625	PULT KAAT ALLAS LEVY1 M21	1	89,24
A76626	PULT KAAT ALLAS LEVY2 M21	1	89,15
A76627	PULT KAAT ALLAS LEVY3 M21	2	55,2
A76628	PULT KAAT ALLAS LEVY4 M21	1	40,08
A76629	PULT KAAT ALLAS LEVY5 M21	1	83,14
A76630	PULT KAAT ALLAS LEVY6 M21	1	83,14
A76631	PULT KAAT ALLAS LEVY7 M21	1	24,22
A76632	PULT KAAT ALLAS LEVY8 M21	1	24,22
A76633	PULT KAAT ALLAS LEVY9 M21	1	11,26
A76634	PULT KAAT ALLAS LEVY10 M21	1	85,86
A76635	PULT KAAT ALLAS LEVY11 M21	1	23,24
A76636	PULT KAAT ALLAS LEVY12 M21	1	40,28
A76637	PULT KAAT ALLAS LEVY13 M21	1	85,86
A76638	PULT KAAT ALLAS LEVY14 M21	1	23,24
A76639	PULT KAAT ALLAS LEVY15 M21	1	40,28
A76640	PULT KAAT ALLAS JÄYKISTE1 M21	2	17,71
A76641	PULT KAAT ALLAS JÄYKISTE2 M21	2	17,71
A76642	PULT KAAT ALLAS VAAKATUKI1 M21	1	7,84
A76643	PULT KAAT ALLAS VAAKATUKI2 M21	2	12,93
A76644	PULT KAAT ALLAS VAAKATUKI3 M21	2	9,52
A74839	PULT KAAT ALLAS JALKA1 M13	2	11,83
A74840	PULT KAAT ALLAS JALKA2 M13	2	5,54
A74843	PULT KAAT ALLAS JALKATUKI1 M13	2	2,24
A74844	PULT KAAT ALLAS JALKATUKI2 M13	2	3,04
A74845	PULT KAAT ALLAS VINOTUKI M13	2	1,75
A74846	PULT KAAT ALLAS VINOTUKI2 M13	2	1,28
A77781	PULT KAAT ALLAS JÄYKISTE 3X6	2	12,89
A78204	PULT KAAT ALLAS NURKKAVAHVIKE 3X6	2	1,89
A78205	PULT KAAT ALLAS TUKIPALKKI 3X6	2	13,68
A78206	PULT KAAT ALLAS SEINÄKIINNIKE 1 6X3	4	1,55
A78207	PULT KAAT ALLAS SEINÄTUKI 2 6X3	4	3,83
800271	MASSA TIIVISTE/LIIMA HARMAA 290 ML SOUDAL Fix ALL Flexi	3	
131004	KIILA-ANKKURI KA 12X100 ZN	68	
104259	RUUVI 6-KOLO KUPUK ZN 10.9 10X20 AM ISO 7380-1	420	
110540	MUTTERI M8 ZN 8 DIN934	80	
107910	RUUVI LUKKO ZN M 8X16 DIN603 8.8	80	
111562	ALUSLAATTA KORI D28/D9X3 DIN440R ZN	50	
102270	LAIPPARUUVI 6K 10X25 ZN 8.8 DIN 6921	110	
102273	LAIPPAMUTTERI M10 ZN 8 DIN 6923	530	
111563	ALUSLAATTA KORI M10 D34/D11X3 DIN440R ZN	100	

Kokoonpano

Kokoonpanopaikan tulee olla suora ja tukeva. Kasaus suoritetaan ilman tiivistysaineita. Tiivistys suoritetaan viimeiseksi, kun kaatoallas on asennettuna paikoillaan.
Suositeltavaa on käyttää asennusapuna 3 kpl puita 50x100 L=3200, helpottaa ruuvien asentamista.

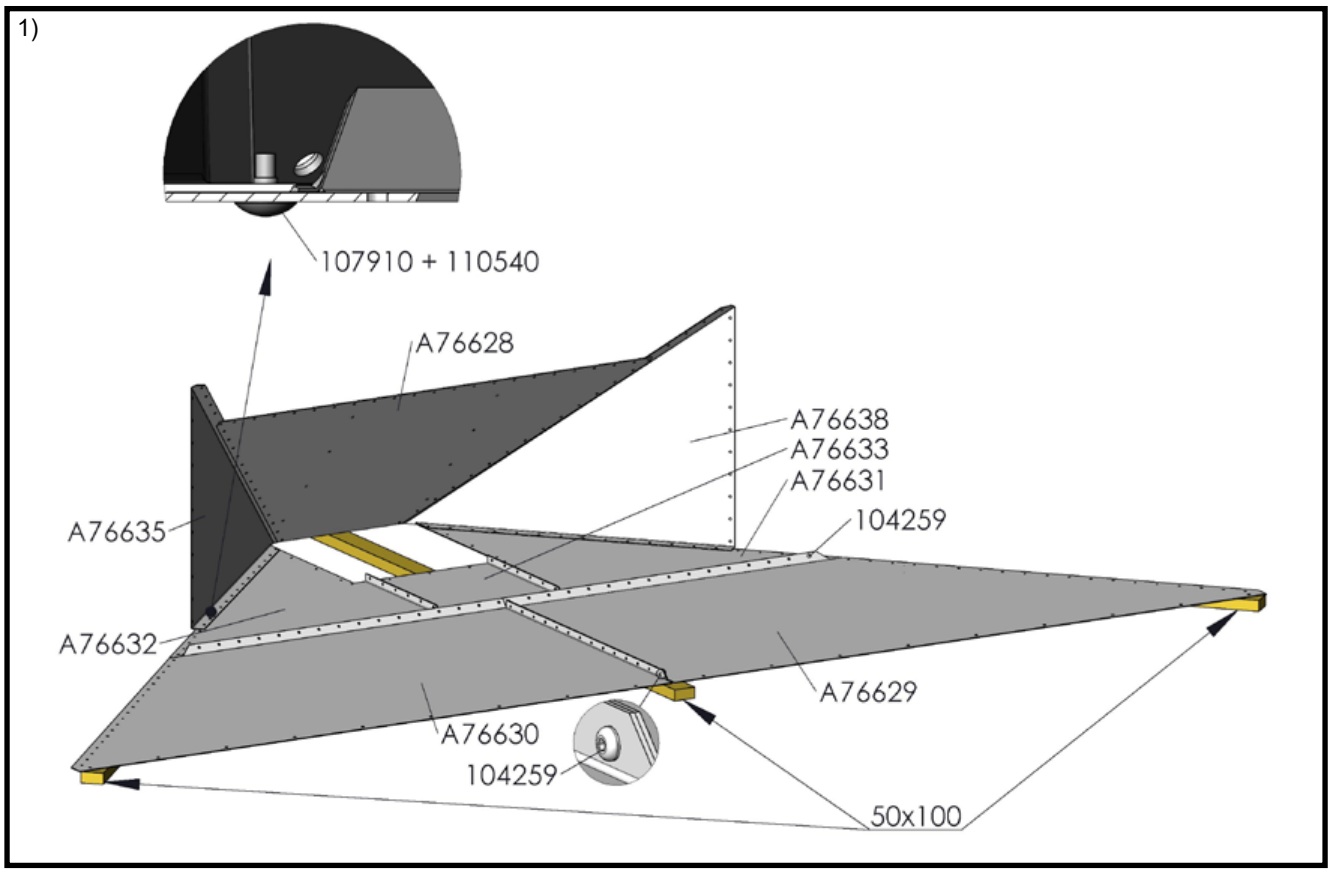

Kuva 1): Lukkokantaruuvien kanta ulospäin (betonia vasten). Pitkiin reikiin korialuslevy. Kiristetään kaikki ruuvit.

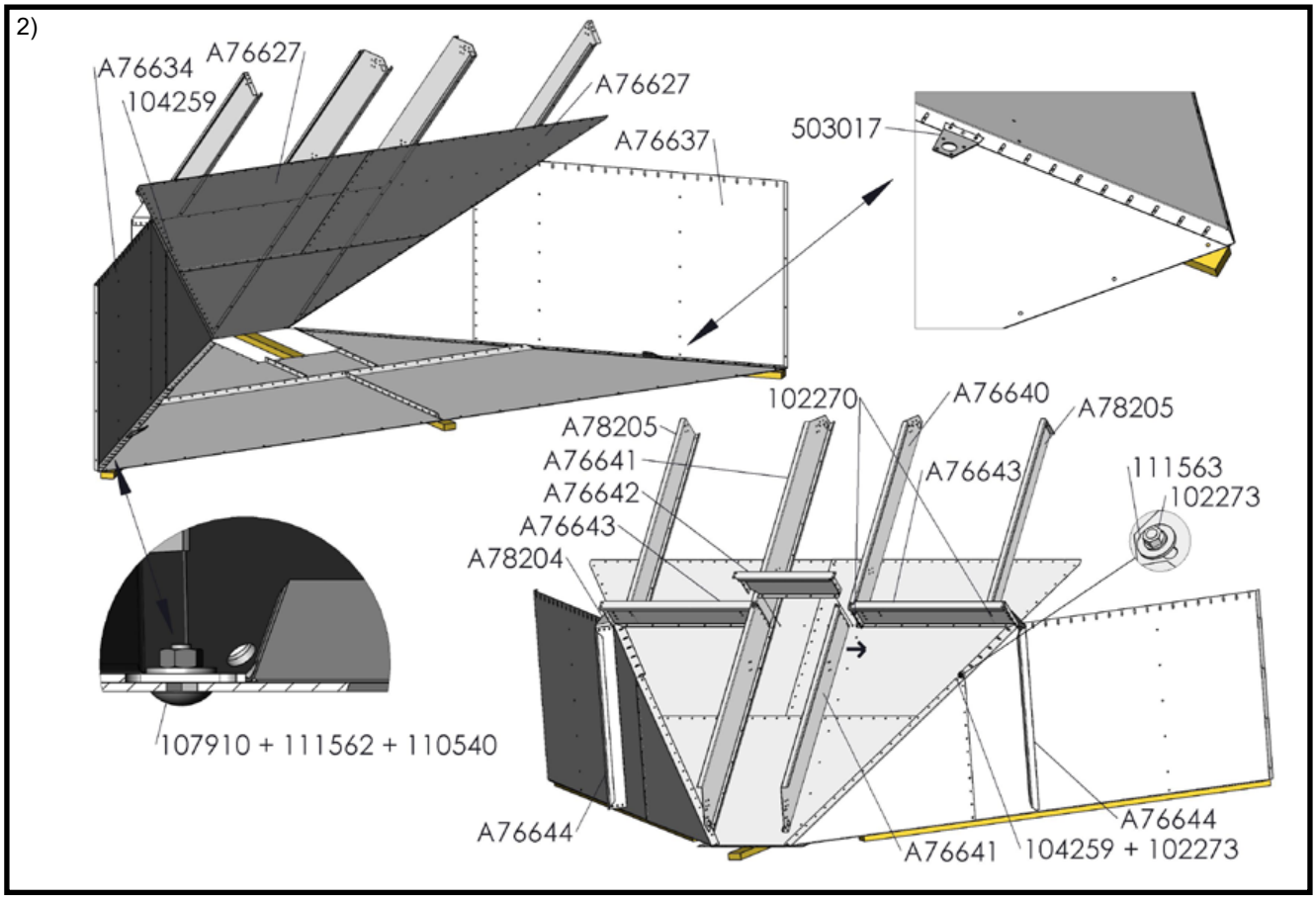

Kuva 2): Lukkokantaruuvien kanta ulospäin (betonia vasten). 104259 kupukanta M10 kupu sisäpuolelle. Asennetaan nostokorvat (4 kpl). Pitkien reikien liitokset jätetään löysälle (säätövara).

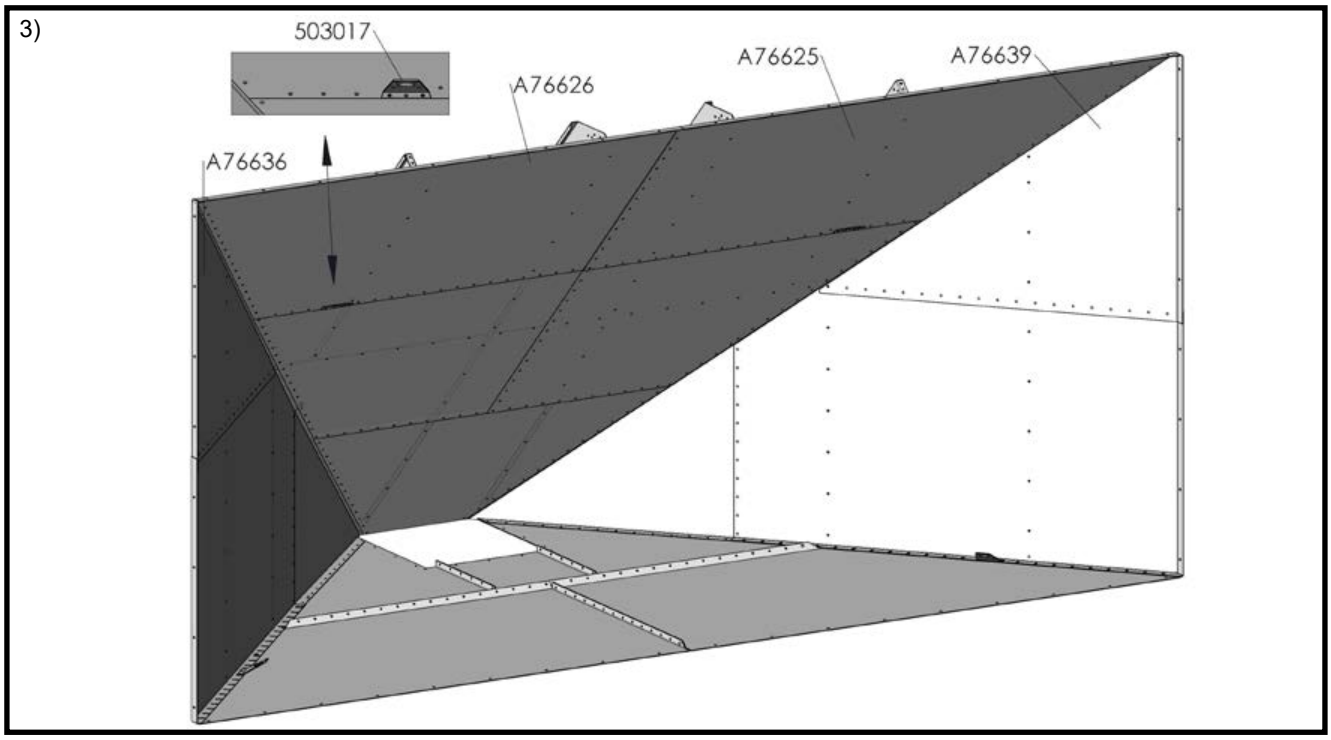

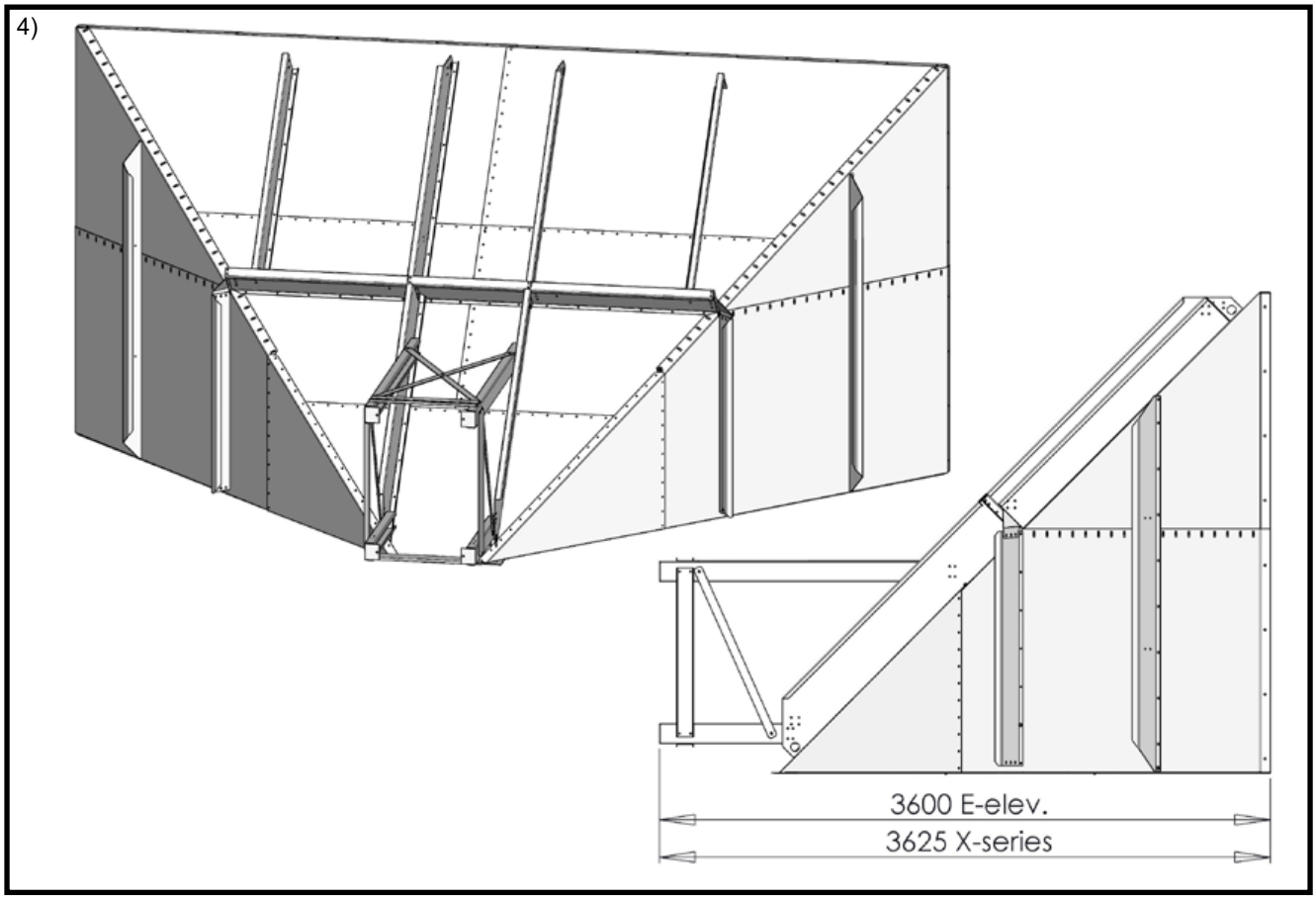

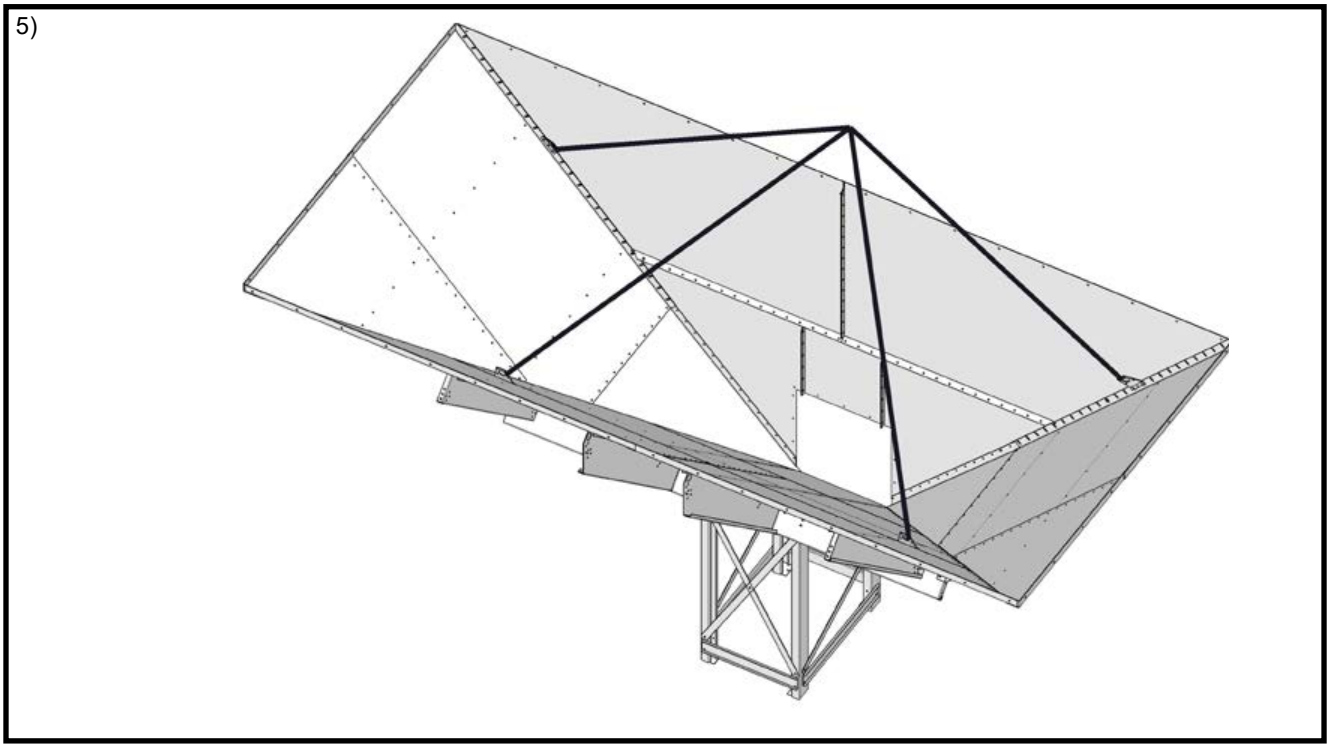

Kuva 5): Kaatoaltaan asentamisessa kaatomonttuun käytettävä riittävää nostokalustoa. Nostaminen neljällä ketjulla.

6)

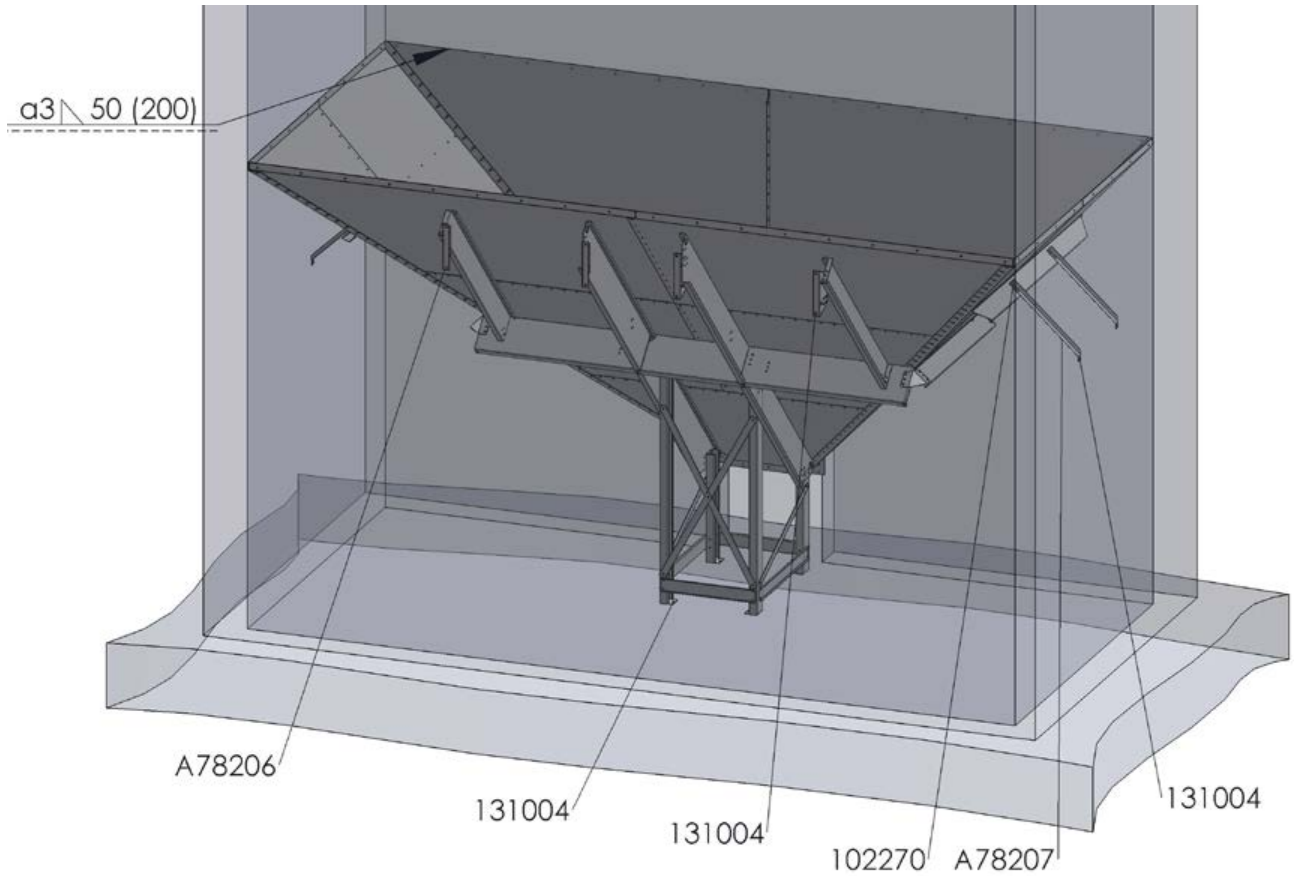

Kuva 6): Kun allas on asennettu suoraan, voidaan jalat kiinnittää perustuksiin kiila-ankkureilla (131004,M12). Pitkien reikien ruuvien ollessa löysällä, voidaan yläreuna kiinnittää kiila-ankkureilla (M12) tai hitsaamalla betonin-tartuntalappuihin, minimi sauma 50 mm matkalta 200 mm välein. Kun yläreuna on kiinni, voidaan kiristää pitkien reikien ruuvit.
Nyt suoritetaan lopullinen tiivistys liimamassalla, päällekkäisten peltien raot, nurkat, betonin ja yläreunan väli, ym.

Laitetaan loput tuet. A78206 asennetaan palkkeihin tiiviisti betonia vasten, tarvittaessa voidaan vääntää tuessa olevasta kolosta. Kiinnitetään alemmasta reiästä kiila-ankkurilla (131004, M12). Sivuille asennetaan tuet A78207, kiinnitys betoniin kiila-ankkurilla (131004, M12).

7)

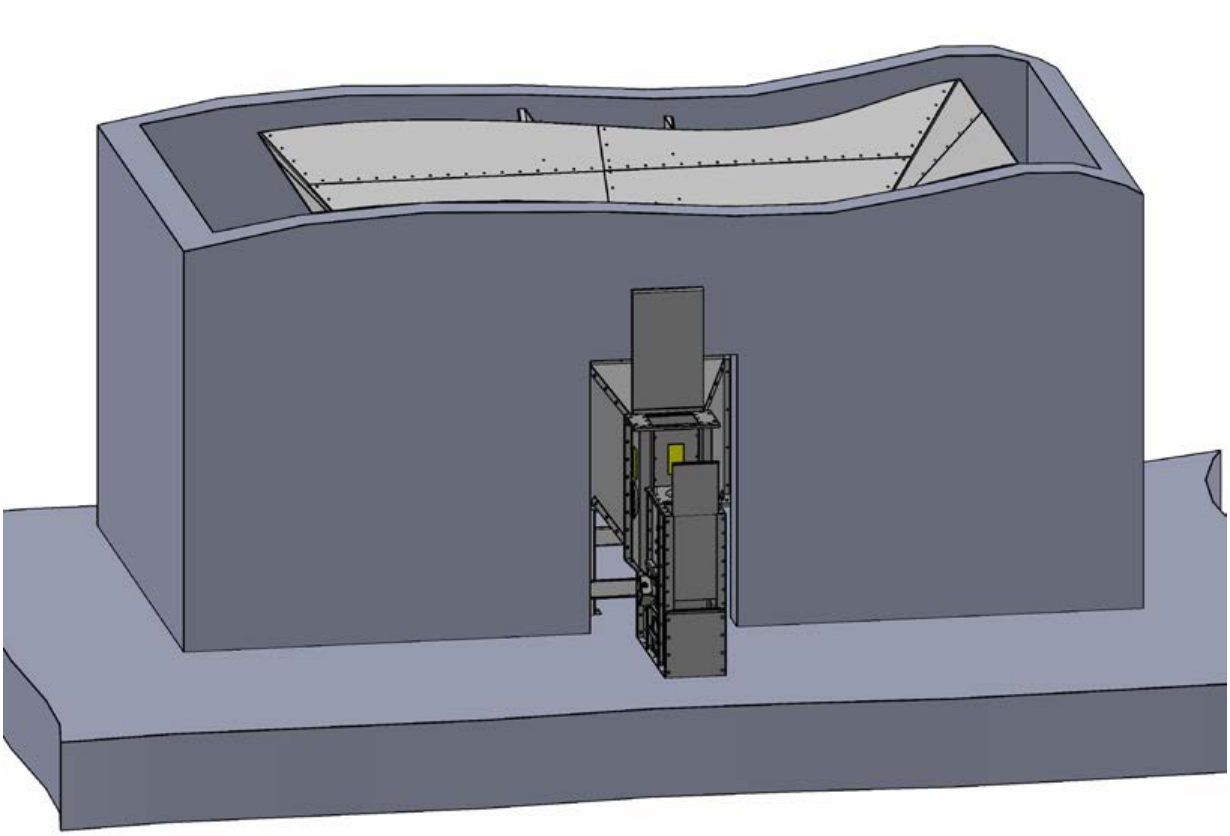

Kuva 7): Kärkikappaleen asentaminen suoritetaan ennen elevaattorin asentamista, jolloin pystytään asentamaan ruuvit kärkikappaleen kautta. Tarvittaessa porataan liitososan alareunaan reiät.

EY-Vaatimustenmukaisuusvakuutus

ANTTI-TEOLLISUUS OY
Koskentie 89
25340 KANUNKI; SALO
Puh.: (02) 7744700

vakuuttaa, että

PULTATTAVA KAATOALLAS 6970 x 2835

täyttää seuraavien direktiivien vaatimukset:

- **konedirektiivi 2006 / 42 / EY**

Salo 02.01.2025

Toimitusjohtaja