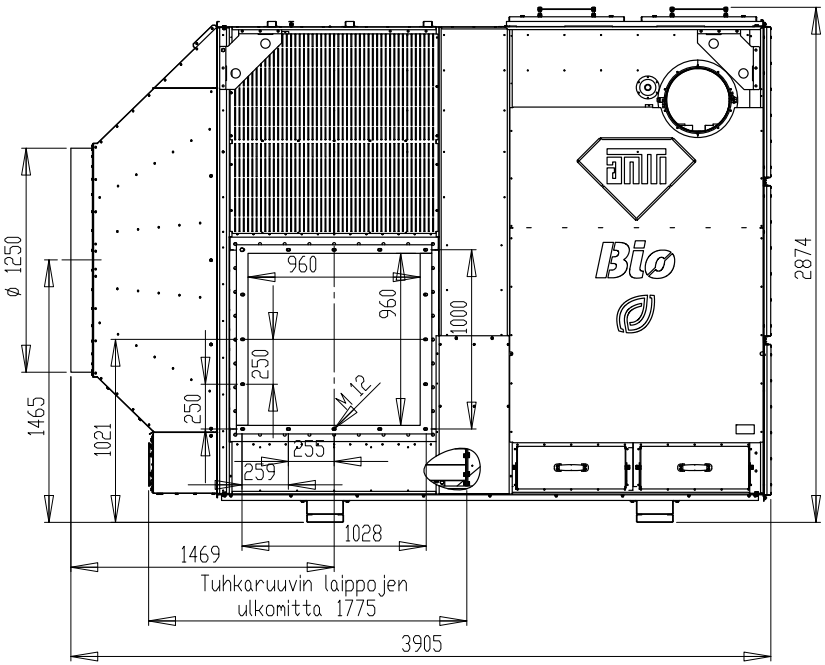
ø 1250
960
960
1000
2874
250
250
M 12
1465
1021
255
259
1028
1469
Tuhkaruuvin laippojen
ulkomitta 1775
3905

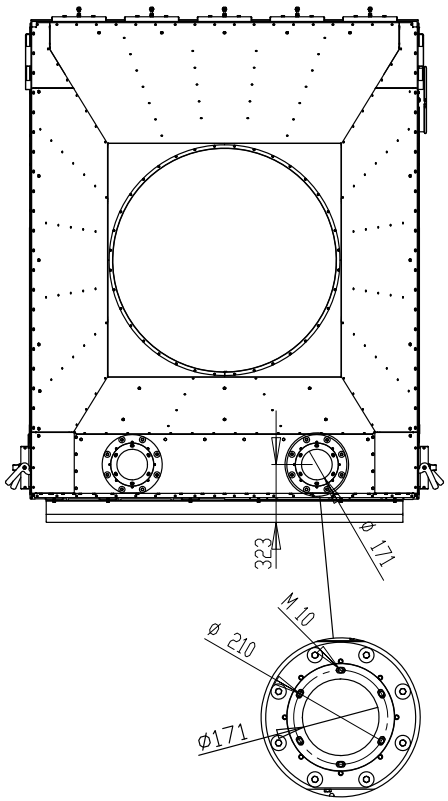
323
ø 171
M 10
ø 210
ø171

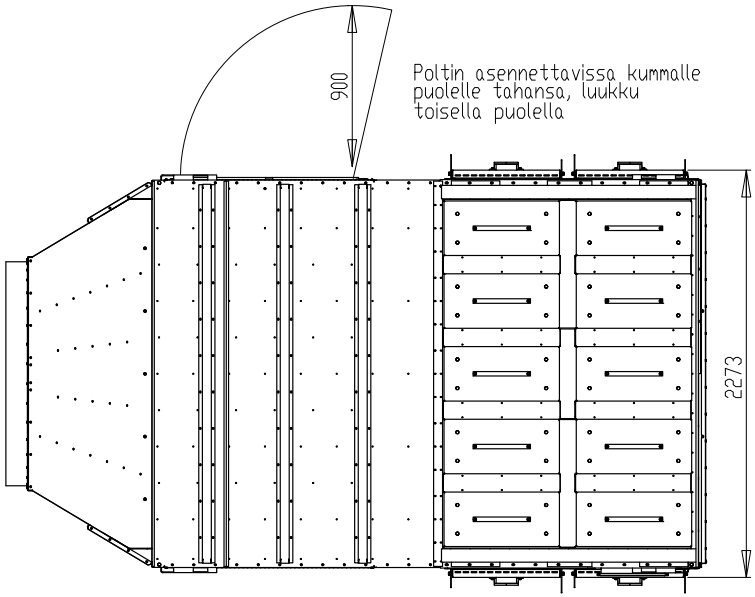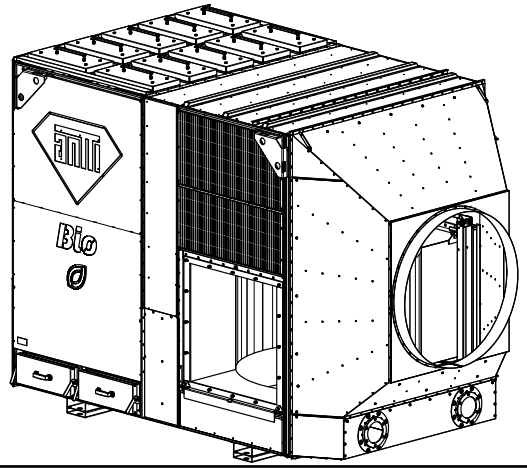
900
Poltin asennettavissa kummalle
puolelle tahansa, luukku
toisella puolella
2273